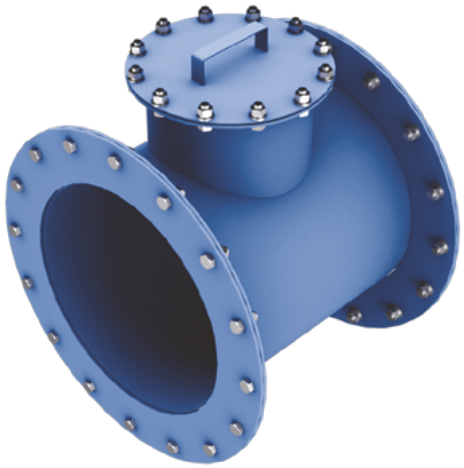

Інструкція з монтажу

ЛВ

Люк-вставка

ЗАСТОСУВАННЯ

Люк-вставка призначена для встановлення на повітроводах вентиляційних систем зі сторони внутрішнього приміщення в герметичній зоні для огляду та очищення внутрішньої частини герметичних клапанів ГК.

ТЕХНІЧНІ ХАРАКТЕРИСТИКИ

Люк-вставка виготовляється з вуглецевої сталі з порошковим покриттям за каталогом RAL 5007 Muar. Температурний діапазон переміщуваного середовища варіюється від -20° С до +40° С. Пристрій може експлуатуватись в умовах помірного (Y) клімату 2-ї категорії та розміщення (Y2).

ГАБАРИТНІ РОЗМІРИ

Тип	**D**	**D1**	**D2**	**D3**	**D4**	**H**	**L**	**n**	Маса, кг
ЛВ-150	150	210	8,2	235	180	298	200	10	7
ЛВ-200	200	275	10,2	305	200	358	300	12	10,4
ЛВ-225	225	300	10,2	330	200	389	300	12	11,3
ЛВ-250	250	286	10,2	306	200	378	300	14	11,9
ЛВ-300	300	400	10,2	430	250	497	360	16	18
ЛВ-315	315	420	10,2	460	250	522	360	16	19,9
ЛВ-355	355	450	10,2	480	250	537	360	18	19,6
ЛВ-400	400	500	10,2	530	365	597	460	20	25,3
ЛВ-450	450	550	10,2	580	365	680	450	22	28,2
ЛВ-500	500	620	10,2	650	365	719	460	24	33,2
ЛВ-560	560	670	13	730	520	790	600	24	46,4
ЛВ-600	600	720	13	770	520	483	600	24	49,1
ЛВ-630	630	700	18	725	520	870	600	24	44,7
ЛВ-710	710	770	18	800	520	994	600	24	48,4
ЛВ-800	800	910	18	970	520	1046	600	24	52,8

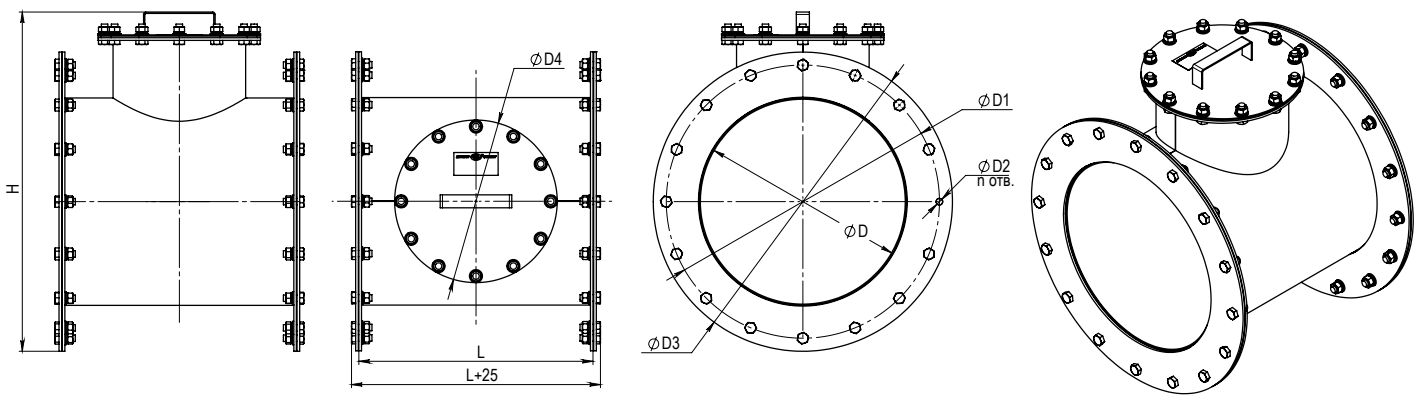

КОНСТРУКЦІЯ

Люк-вставка ЛВ складається з корпусу-трійника з двома фланцями та ревізійним люком, який щільно закривається за допомогою кришки з гумовим ущільненням.

МОНТАЖ

ЛВ під'єднується до повітропроводу за допомогою болтових з'єднань.

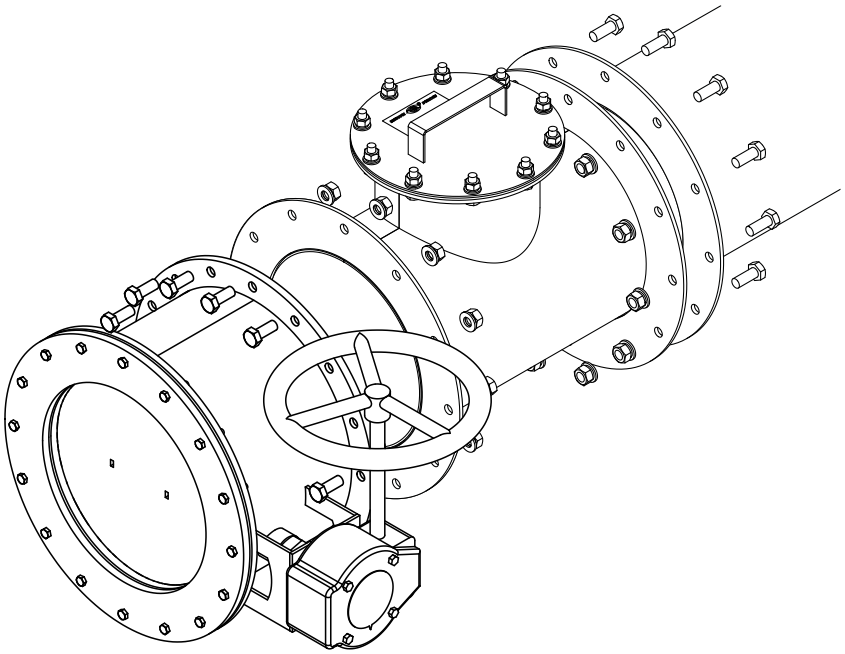

СВІДОЦТВО ПРО ПРИЙМАННЯ

Люк-вставка

ЛВ_____

Дата виготовлення

Продано

(найменування підприємства торгівлі, штамп магазину)

Клеймо приймальника

Дата продажу